MODE D'EMPLOI

Appareils MANTRA

Nos appareils ne sont conçus que pour le passage de ROUNDUP® non dilué.

Utilisations
Lutte contre les mauvaises herbes dans les communes, les pépinières ainsi que dans les exploitations fruitières, les vignobles, les cultures de plantes d'agrément, les eaux et forêts, l'agriculture, les cultures spéciales et les zones non cultivées.

Veiller à tenir l'appareil et les produits hors de portée des enfants!

Les émissions sonores de cet appareil sont inférieures à 70 dB(A).

Fabricant:
MANTIS ULV –
Appareils de pulvérisation GmbH
D-21502 Geesthacht

MESURES DE PRECAUTION:

Tenir compte des indications pour la protection de l'utilisateur contenues dans le mode d'"emploi du produit. Revêtir une protection corporelle.
Porter des gants lors du remplissage du produit.
Ne pas manger, fumer ni boire durant le travail avec les produits de protection végétale.
Eviter à tout prix d'agiter le produit.
Une fois le travail effectué, se laver consciencieusement le visage et les mains.

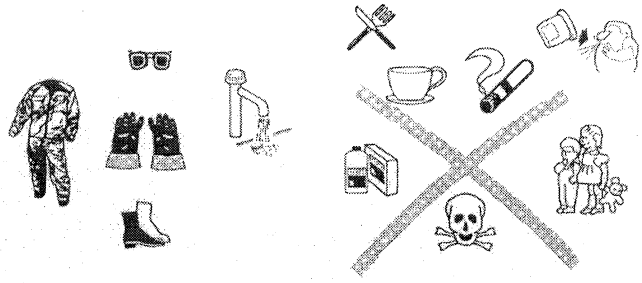

Tenir les appareils et produits de protection végétale hors de portée des enfants.
Immédiatement après emploi, rincer l'appareil à grande eau et le laisser sécher.
Ne jamais tenter de déboucher les gicleurs et autres petites pièces en les portant à la bouche!

MODE D'EMPLOI POUR LES ACCUS
Les appareils à herbicides Mantis sont fournis avec un chargeur adapté automatique, qui permet un chargement en continu. Commencer toujours par charger complètement l'accumulateur :
ATTENTION ! ! ! suivre attentivement les opérations suivantes :
1. brancher la fiche du chargeur sur la batterie
2. relier ensuite le chargeur à une prise de courant 230 V

Après 16 heures en continu, l'accumulateur atteint sa capacité maximale. Débrancher l'appareil selon les indications en sens inverse : ôter le chargeur de la prise 230 V puis débrancher la fiche le reliant à la batterie.

Après chaque utilisation de l'appareil remettre aussitôt en charge. Ne jamais laisser l'accu se décharger totalement.

Sollicitation de l'accu	**durée de charge**	**intervalle**
décharge complète	12 heures	aussitôt
pour usage régulier	6 heures	aussitôt
stockage	2 heures	1X par mois

Durée d'aspersion avec un gicleur rotatif	avec 1 accu 6 V, 6Ah	environ 10 heures
Durée d'aspersion avec deux gicleurs rotatifs	avec 1 accu 6V, 6 Ah	environ 5 heures

Sur les appareils comportant 2 gicleurs rotatifs, il est conseillé d'utiliser deux accus en parallèle assurant une durée de fonctionnement de 10 heures. La durée de la charge est deux fois plus longue.

Fonctionnement de l'appareil
Les gicleurs rotatifs sont entraînés par un accu rechargeable.

Sur tous les appareils munis d'une roue, le dosage s'effectue au moyen d'une pompe de débit en fonction du chemin parcouru. Sur tous les appareils portables, cette fonction est assurée par une soupape de dosage. Les gouttelettes sont produites par centrifugation du gicleur rotatif.
Le gicleur rotatif projette les gouttes dans un segment orienté vers le bas et réglable en continu.
La quantité résiduelle de solution qui n'est pas aspergée est de 0,05 litre de ROUNDUP.

VERIFICATION DU FONCTIONNEMENT DE L' APPAREIL

Contrôler le débit d'aspersion avant chaque application de produit.
Contrôler quotidiennement la propreté et la liberté de mouvement du gicleur rotatif.
Lors de variations de température, la préparation peut s'écouler plus vite ou moins vite. Il convient de ce fait de vérifier et le cas échéant corriger le débit indiqué dans le tableau e dosage.
Durant la saison, vérifier de temps à autre la quantité d'aspersion.

UTILISATION DES APPAREILS

Régler la hauteur de l'écran d'aspersion de façon à ce qu'il touche pratiquement le sol.
Durant le fonctionnement, le produit se rassemble dans le réservoir du gicleur rotatif et continue de couler 30 secondes environ après la fermeture du robinet d'arrêt.

Recommandation:
Fermer le robinet d'arrêt 50 m environ avant la fin du traitement.

Avant la première utilisation, procéder comme suit:
Remplir le réservoir. Rechercher une surface propre et sèche – par exemple un sol en béton. Mettre le moteur du gicleur en route, ouvrir le robinet d'arrêt et vérifier immédiatement dans le cas d'un MANTRA 94 la couverture de produit réalisée sur le sol.
Pour les appareils MANKAR, la roue doit tourner pour que le produit soit pompé jusqu'au gicleur. Essayer ensuite le départ et l'interruption de l'opération d'aspersion.

ATTENTION!

Avant de relever l'écran de protection, fermer le robinet d'arrêt et arrêter le moteur du gicleur.
Ne pas arrêter le gicleur rotatif sans fermer préalablement le robinet d'arrêt.

Réglage de la largeur d'aspersion du gicleur rotatif
En déplaçant le réglage de largeur d'aspersion, voir dessin.
La largeur d'aspersion doit être réglée de façon à permettre la centrifugation des gouttelettes sur toute la largeur de la chambre d'aspersion. Procéder au contrôle sur un sol en béton sec ou en déposant une plaque de carton au niveau du sol.

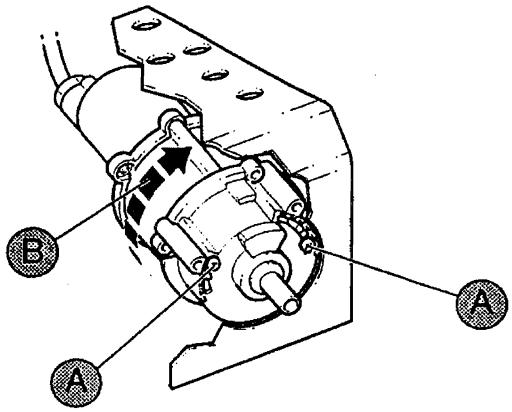

A = Réglage d la margeur d'aspersion
B = Sens de rotation

NETTOYAGE

1. Enfiler un habit de protection avant de procéder au nettoyage. Transvaser le produit dans le récipient d'origine. Verser de l'eau dans le réservoir à produit, ouvrir le robinet d'arrêt, mettre en marche le gicleur rotatif et laisser fonctionner au dessus d'un récipient de récupération aussi longtemps que de l'eau s'échappe du gicleur. Un nettoyage irréprochable des gicleurs à segment est obtenu en utilisant le cylindre de nettoyage, Accessoire NO 34-1-002.
2. Appareil avec soupape de dosage
   Le cylindre est rempli d'alcool par aspiration et est branché par le flexible de liaison sur le raccord supérieur de la soupape de dosage. En appuyant sur le cylindre, la soupape de dosage et le gicleur rotatif sont nettoyés en peu de temps.
3. Appareil avec pompe de dosage
   Pour procéder au rinçage de l'ensemble du système, procéder comme indiqué au point 1, mais tourner la roue aussi longtemps que de l'eau sort encore du gicleur.

MANTRA

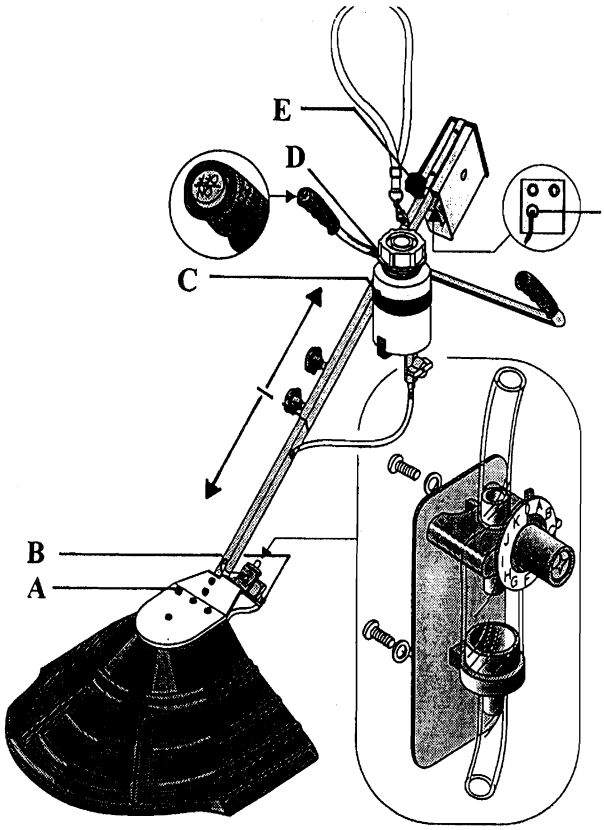

Montage

A Fixer l'écran d'aspersion avec 4 vis
B Enficher le flexible sur le contrôle de débit
Monter les bornes E
C Visser sur le guidon le support de réservoir avec le réservoir à produit
D Mettre le guidon en position et le fixer par deux vis d'arrêt
E Glisser le Power Pack et le fixer par une vis à poignée ét
F Insérer la fiche dans la prise du chargeur

Equipement répondant aux prescriptions

2 tubes support avec guidon
1 gicleur rotatif à segment
1 écran d'aspersion, 50 cm de large
1 bouteille de produit, contenance 1 l.
1 soupape de dosage avec contrôle de débit
1 Powerpack 6V, 6,5 Ah
1 chargeur d'accus 230/6V

Sangle de transport

Régler l'appareil et la longueur de la sangle de façon à ce que le bord inférieur de l'écran d'aspersion se trouve à une hauteur de 5 cm parallèlement aux mauvaises herbes.

La quantité de produit à pulvériser en fonction de l vitesse de marche de l'opérateur et/ou la quantité par hectare se calcule comme suit: **Mètres par minute x facteur = ml/minute**

1 l/ha	Facteur 0,05	2 l/ha	Facteur 0,10
3 l.ha	Facteur 0,16	4 l/ha	Facteur 0,20

Exemple (pour 2 litres/hectare):

km/h	= m/min	Facteur	Quantité requise	Réglage de dosage
4,0	67	0,10	6,7	F

Tableau de dosage

	Vitesse de marche 3,0 km/h		Vitesse de marche 3,5 km/h		Vitesse de marche 4,0 km/h	
Quantité à pulvériser	Position du réglage de dosage	Quantité pulvérisée par min.	Position du réglage de dosage	Quantité pulvérisée par min.	Position du réglage de dosage	Quantité pulvérisée par min.
1.5 l/ha	**C-E**	**3.1 ml/min**	**D-E**	**3.6 ml/min**	**E**	**4.1 ml/min**
2.0 l/ha	**E-F**	**5.0 ml/min**	**E-F**	**5.8 ml/min**	**F**	**6.6 ml/min**
3.0 l/ha	**F-G**	**7.5 ml/min**	**G**	**8.7 ml/min**	**G-H**	**9.9 ml/min**
4.0 l/ha	**G-H**	**10.0ml/min**	**H**	**11.6ml/min**	**I**	**13.2 ml/min**

Contrôle de la quantité pulvérisée

1. Remplir le réservoir de produit avec du ROUNDUP non dilué
2. Ouvrir le robinet d'arrêt
3. Régler la quantité désirée sur le sélecteur
4. Tirer le flexible à la partie inférieure de la fenêtre de contrôle
5. Récupérer le produit durant 1 minute dans la coupelle graduée
6. En cas d'écart de la quantité désirée, régler le bouton de dosage sur une quantité supérieure ou inférieure

MANTRA
Article No 34-4.200

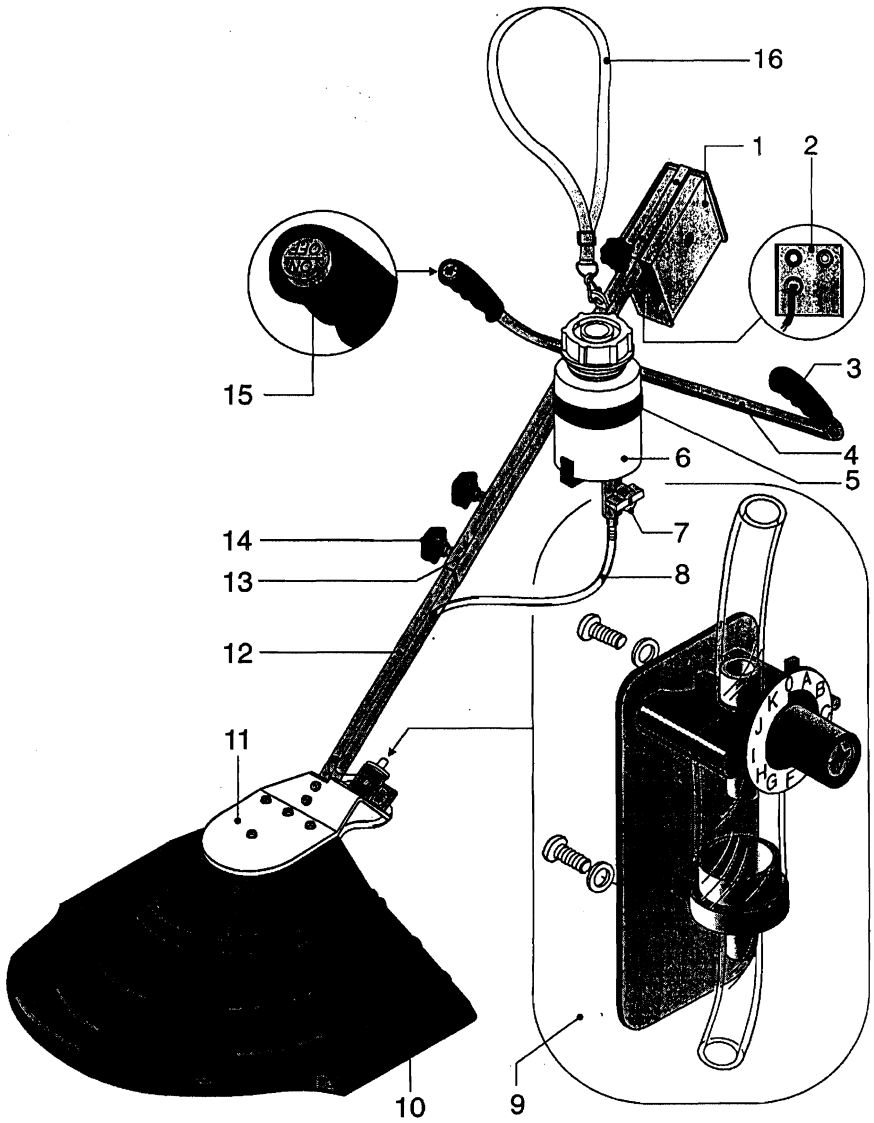

Pièce	No de commande	Désignation
1	34-1.600	Powerpack complet
2	34-1.424	Tôle en U avec prise de chargeur/fusible
3	34-1.004	Poignée
4	34-1.016	Guidon
5	34-1.046	Support de réservoir, Kautex
6	34-1.208	Réservoir de produit, Kautex
7	34-1.214	Robinet d'arrêt à bille
8	34-1.028	Flexible PVC 4 x 2 mm
9	34-1.109	Soupape de dosage à contrôle de débit
10	34-1.007	Ecran d'aspersion 50 cm de large
11	34-1.173	Fixation de l'écran Mantra
12	34-1.139	Tube support de l'écran d'aspersion Mantra
13	34-1.001	Tube support de Power Pack Mantra
14	34-1.048	Vis à molette en étoile de réglage en hauteur
15	34-1.005	Interrupteur marche/arrêt
16	34-1.188	Sangle de transport pour Mantra

POWER PACK
Complet, ABS1 accu Article No 34.1.600

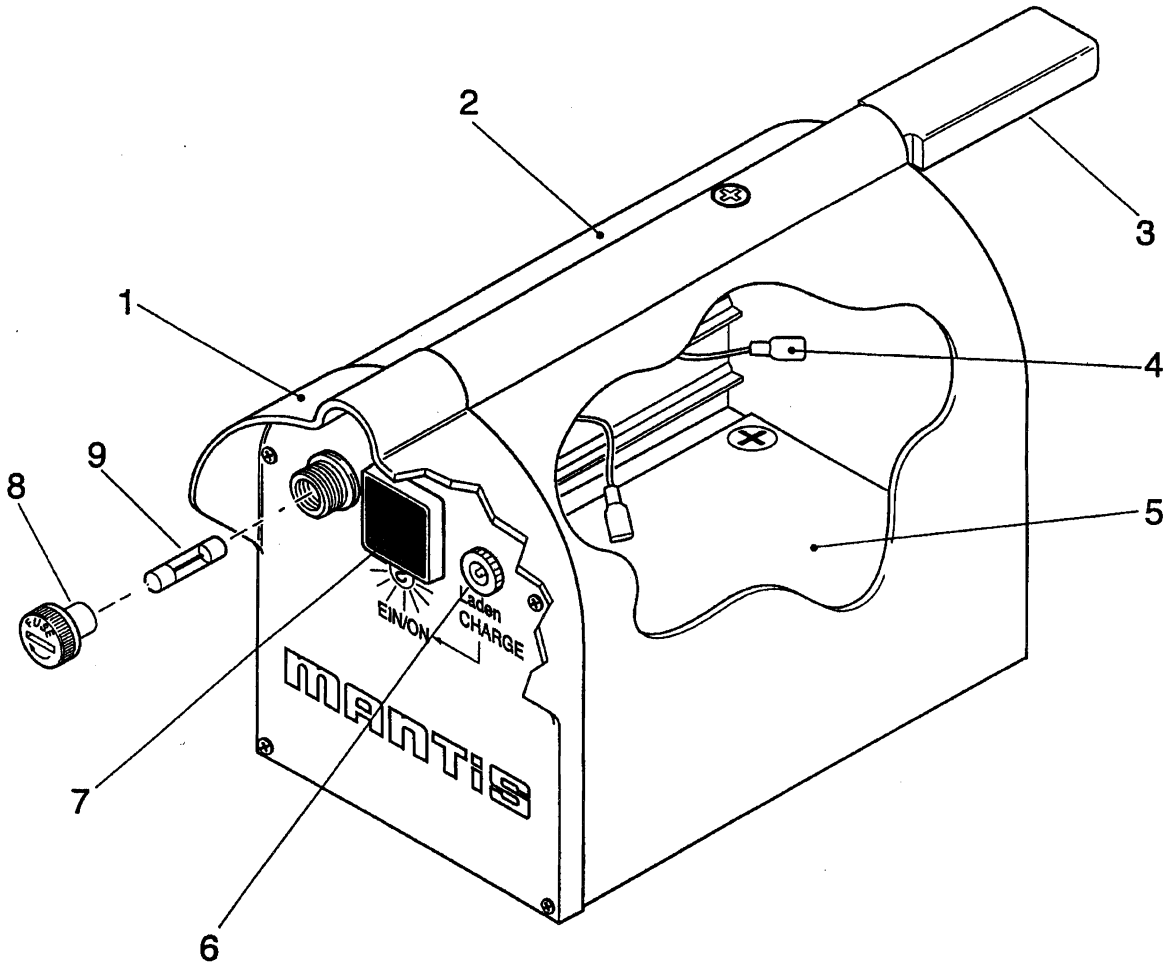

POWER PACK
Complet, ABS, 1 accu Article No 34.1.600

Pièce	No de commande	Désignation
1	34.1.624	Couvercle de Powerpack ABS
2	34.1.603	Boîtier de Powerpack ABS
3	34.1.602	Rail de blocage Powerpack, rond
4	34.1.604	Jeu de câbles, Powerpack Mankar
5	34.1.505	Accu 6 V – 7,2 Ah
6	40.1.012	Prise de charge
7	34.1.606	Interrupteur éclairé (pas sur Mantra)
8	34.1.043	Porte-fusibles complet
9	4.1.055	Fusible 3,15 A

Gicleur rotatif à segment 2004 pour MANKAR
Article No 32-2.300

Pièce	No de commande	Désignation
1	34-1.081	Câble
2	1-3.101	Visserie PG 7
3	34-2.101	Carter moteur 2000
4	34-2.007	Joint Para 30x40x3 mm
5	--	Vis M 4x10
6	34-0.330	Moteur 2004
7	34-2.104	Butée d' espacement
8	--	Vis M 3 x 10
9	34-2.102	Boîtier avant de gicleur
10	34-2.003	Disque de rotation 2000
11	34-2.004	Réglage en largeur, droite
12	34-2.006	Réglage en largeur, gauche
13	34-2.105	Boîtier arrière de gicleur

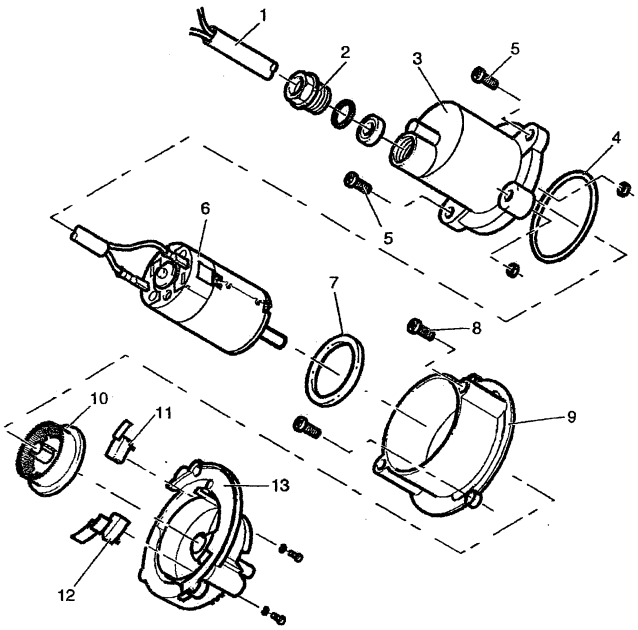

Défaut constaté	Cause	Remède
Le disque du gicleur ne tourne pas	Encrassement du gicleur	Nettoyer consciencieusement le gicleur et enlever si nécessaire les restes de plantes
	Accu déchargé	Charger l'accu
	Fusible défectueux	Visser le Powerpack, changer le fusible
	Pas de contact électrique	Contrôler les câbles et branchements
	Accu défectueux	Monter un nouvel accu
	Moteur du gicleur défectueux	Monter un nouveau moteur. Connecter correctement les câbles. Enficher les câbles bruns sur les électrodes. Connecter les fils volants (Câble bleu).
Le gicleur n'asperge que d'un côté	Le disque rotatif tourne mal.	Brancher correctement les câbles (Voir schéma) Contrôler la polarité de l'accu dans le Powerpack (+) et (-).
Le gicleur pulvérise sur une surface trop large	Mauvais réglage de la largeur d'aspersion	Défaire la vis A et corriger la largeur d'aspersion à droite ou à gauche
Le gicleur mousse	Reste d'eau dans le système	Vider complètement le réservoir, le tuyau, le gicleur à segment
Le produit ne s'écoule pas régulièrement	Filtre encrassé	Dévisser le filtre, nettoyer le tamis
	Soupape de dosage bouchée	Régler l'échelle sur K (maximum). Retirer le tuyau du filtre et le souffler à l'air comprimé
De l'air dans le tuyau	Manque d'étanchéité de la liaison tuyau/filtre	Raccourcir légèrement le tuyau et le rebrancher sur le manchon. Serrer les vis du filtre.

EG-Konformitätserklärung
entsprechend der EG-Richtlinie 89/392/EWG

Mantis ULV-Sprühgeräte GmbH, Vierlander Straße 11 a, 21502 Geesthacht

erklären in alleiniger Verantwortung, daß folgende Produkte

MANKAR-Karrenspritze	Typ P, Typ 110-P, Typ 110-GP
tragbare Herbizidgeräte	Typ MANTRA, MINI-MANTRA, MINI-MANTRA PLUS
Universal-Anbaugeräte	Typ FLEXOMANT, VARIMANT, UNIMANT

den einschlägigen grundlegenden Sicherheits- und Gesundheitsanforderungen der EG-Richtlinie 89/392/EWG entsprechen.

Siegfried Dopp
Geschäftsführer

Geesthacht Januar 2006

(Ort und Datum der Ausstellung)

(Name, Funktion und Unterschrift des Befugten)

CONDITIONS DE GARANTIE

Pendant une durée de 12 mois, Mantis garantit l'absence de défauts de matières et de fabrication sur l'appareil qui fait l'objet de l'achat, correspondant au niveau actuel de la technique. La période de garantie commence le jour de la livraison de l'objet de l'achat à la personne qui l'a commandé.

Au libre choix du fournisseur, la garantie peut se traduire par la réparation de l'objet de l'achat ou le remplacement des pièces défectueuses par livraison de pièces neuves ou de pièces de rechange ou par l'établissement d'un avoir correspondant. Seules sont remplacées les pièces défectueuses ou celles qui sont nécessairement affectées par le défaut constaté. Si le fournisseur demande l'envoi des pièces contestées, l'envoi s'effectue à ses frais. Les envois de pièces de rechange par le fournisseur ne sont pas gratuites. Les pièces remplacées deviennent la propriété du fournisseur. D'éventuelles contestations n'autorisent nullement à la rétention de paiements ou à leur compensation par des créances non reconnues. Pour les pièces qu'il ne fabrique pas lui-même, la garantie du fournisseur se limite à la cession des prétentions qui lui parviennent au fabricant des pièces étrangères. Les prétentions de garantie du fournisseur doivent lui être présentées au plus tard dans les quatre semaines qui suivent la découverte du dommage.
Les travaux de remise en état doivent être effectués en un lieu à définir par le fournisseur et font appel à des pièces de rechange originales MANTIS. La reconnaissance de prétentions de garantie n'est obligatoire pour le fournisseur que si elle est présentée par écrit. Toute exigence de remplacement ou de réduction de prix est exclue à moins que le fournisseur ne soit pas en mesure de faire disparaître le défaut constaté.
L'indemnisation de tout dommage direct ou indirect n'entre pas dans la garantie.

La garantie s'éteint si l'objet de l'achat a été modifié par une intervention de tiers ou par le montage de pièces étrangères et si cette situation est à l'origine du défaut constaté. La garantit prend également fin si le client ne se conforme pas aux recommandations du fournisseur quant à la manière de traiter l'objet de l'achat (mode d'emploi). Sont également exclus de la garantie l'usure naturelle, les dommages de stockage et de corrosion ainsi que les détériorations provenant d'une négligence ou d'un traitement ou usage incorrect.

Aucune garantie n'est accordée sur les machines et appareils d'occasion.

Etant donné que la structure et l'utilisation des appareils fabriqués par MANTIS échappent à tout contrôle direct de MANTIS GMBH, aucune responsabilité ne sera assumée en cas d'insuccès partiel de traitement ou de dommage causé par l'appareil ou l'application.